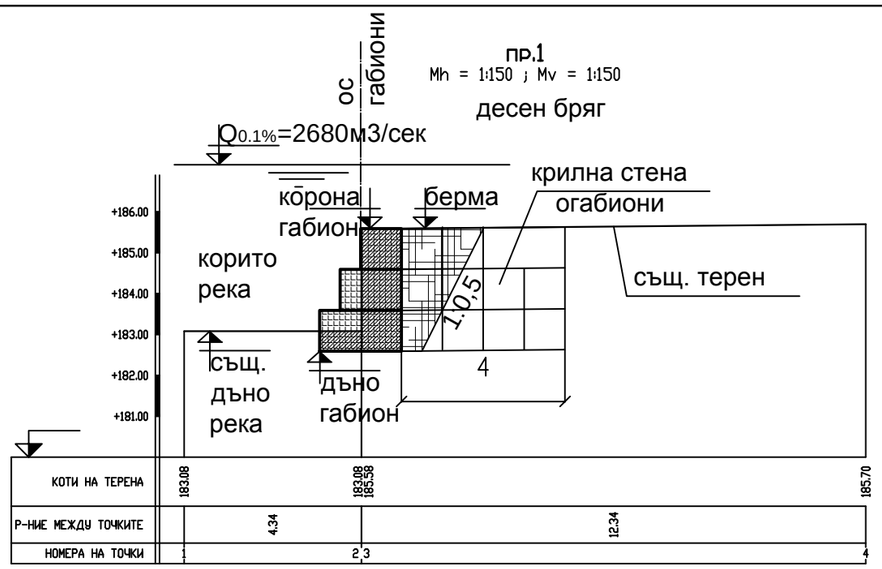

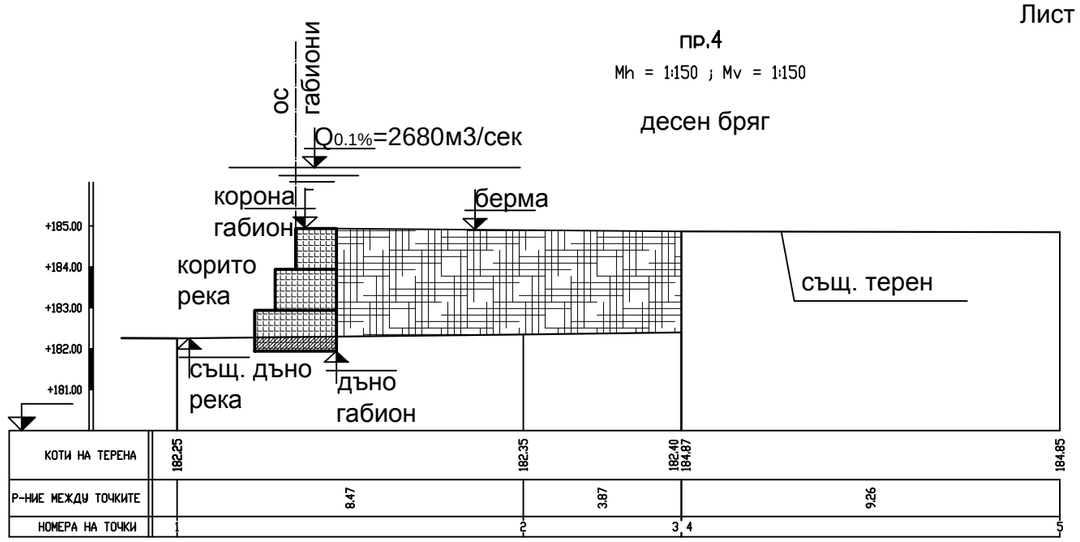

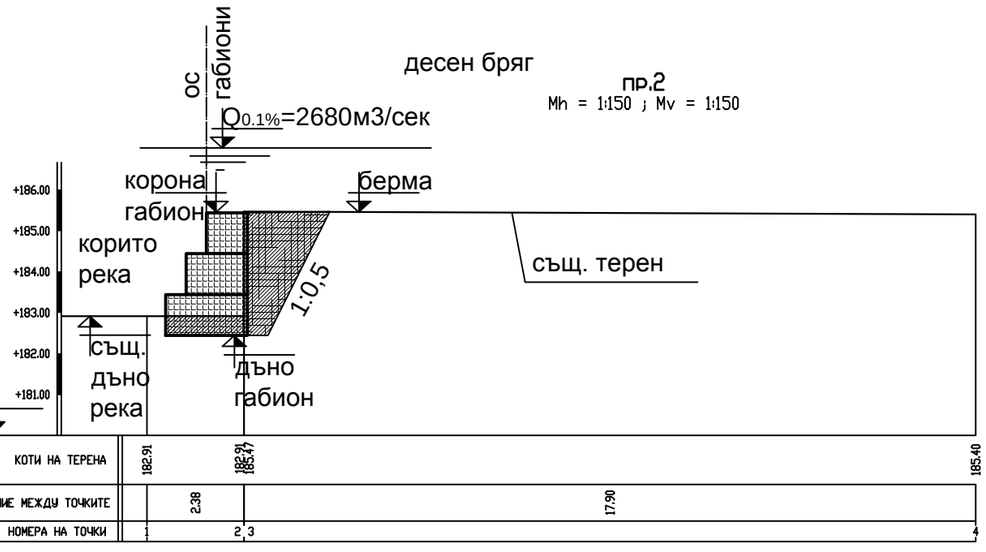

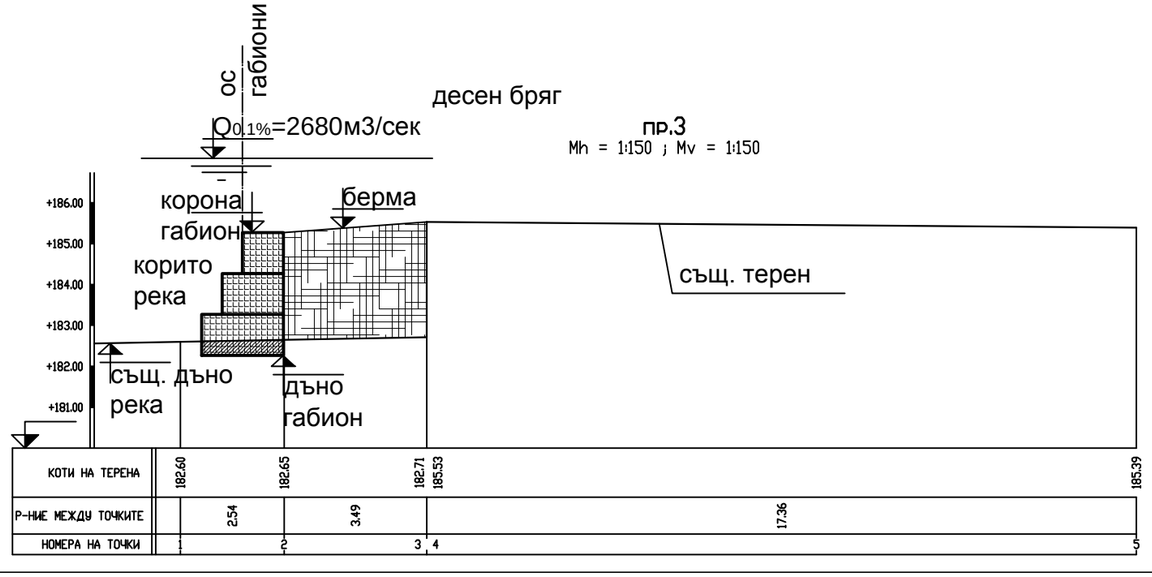

Детайл
Подреждане на габиони на десен бряг

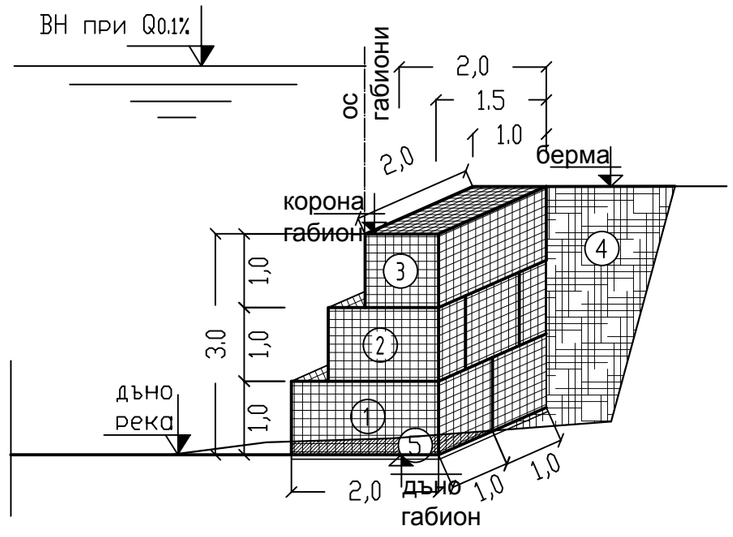

1. Габион 2 x 1 x 1 m от двойно усукана галванизирана поцинкована телена мрежа
2. Габион 1,5 x 1 x 1 m от двойно усукана галванизирана поцинкована телена мрежа
3. Габион 2 x 1 x 1 m от двойно усукана галванизирана поцинкована телена мрежа
4. Обратен насип от изкопен материал, уплътнен на пластове от 20см
5. Изкоп